BEF-411

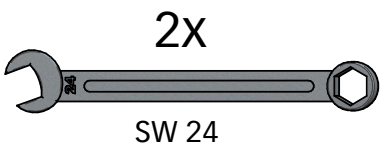

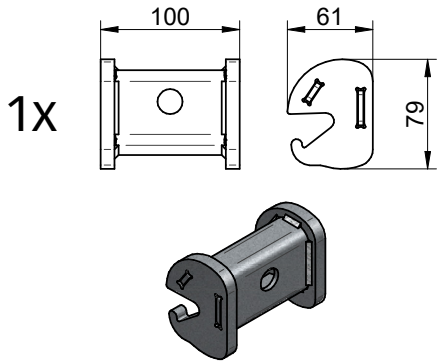

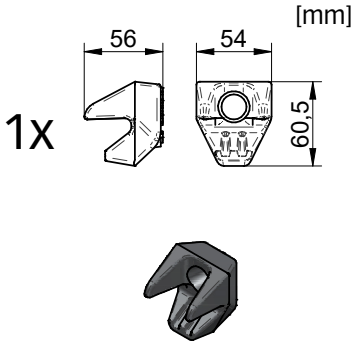

	T		V		B min.		B max.		
L1	t = 8	t = 16	t = 8	t = 16	t = 8	t = 16	t = 8	t = 16	! EAP-SPAR-11-...
250	25	33	32	24	69	53	101	85	EAP-SPAR-11-200
350							201	185	EAP-SPAR-11-300
450							301	285	EAP-SPAR-11-400
550							401	385	EAP-SPAR-11-500

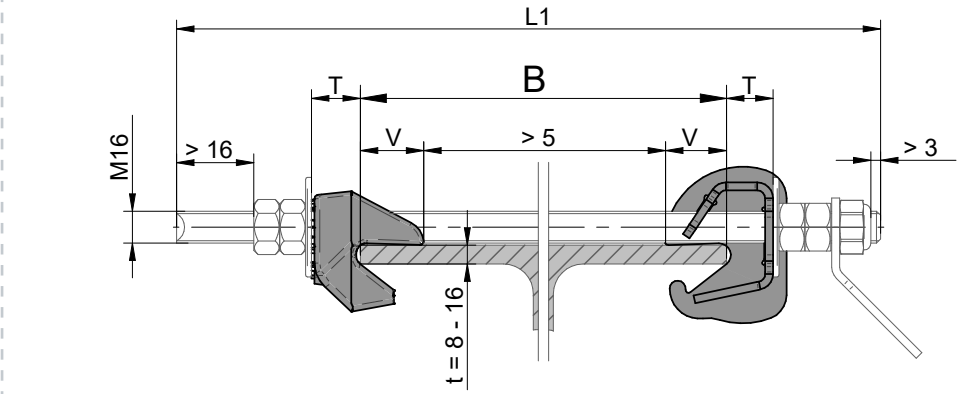

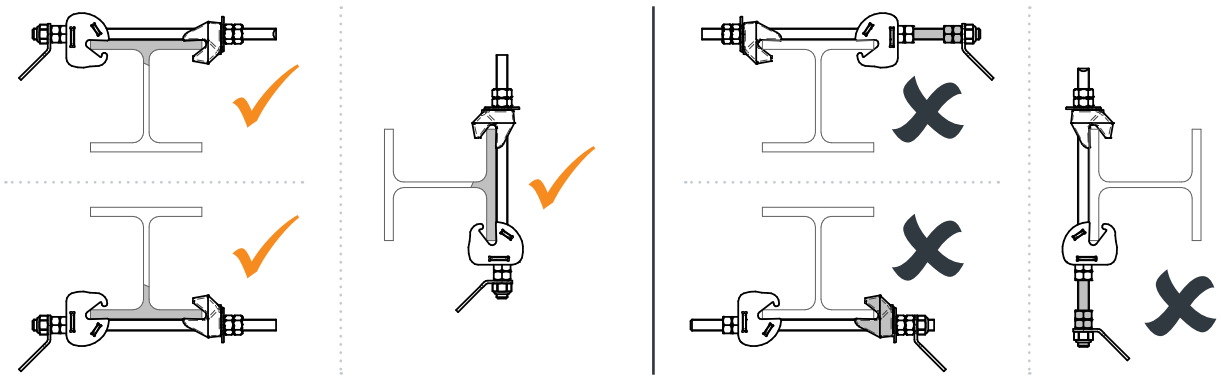

© INNOTECH Arbeitsschutz GmbH. Irrtümer, Druckfehler, technische Änderungen vorbehalten!
© INNOTECH Arbeitsschutz GmbH. Errors and misprints accepted. We reserve the right to make technical changes.

BEF-411

BEF-411 + EAP-SPAR-11 200-500

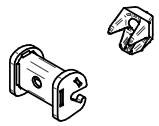
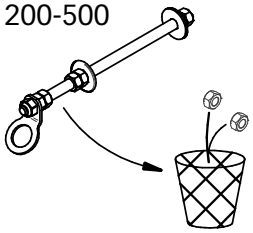
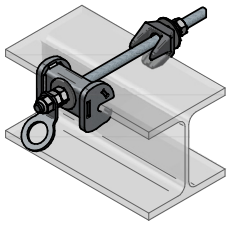

1.

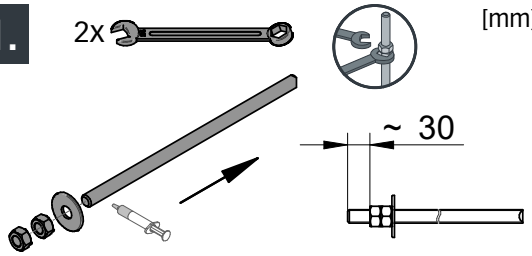

2.

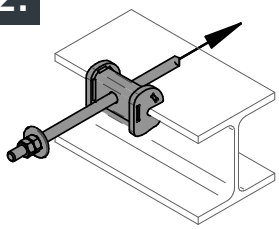

3.

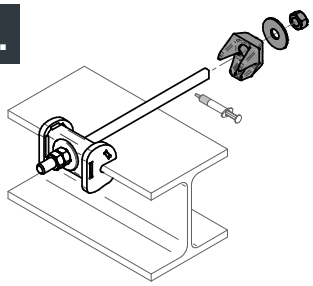

4.

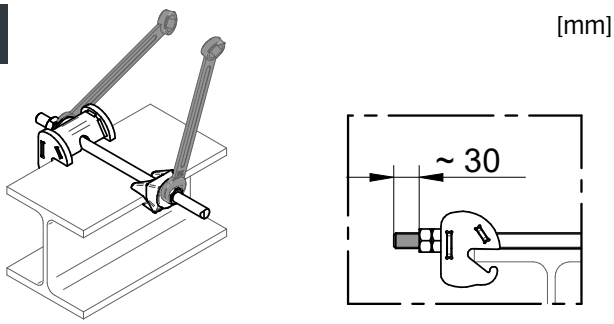

5.

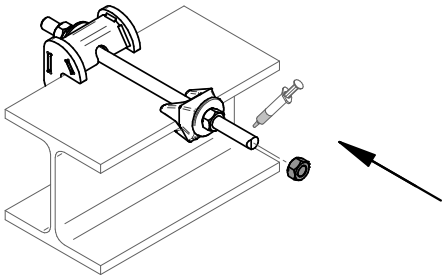

6.

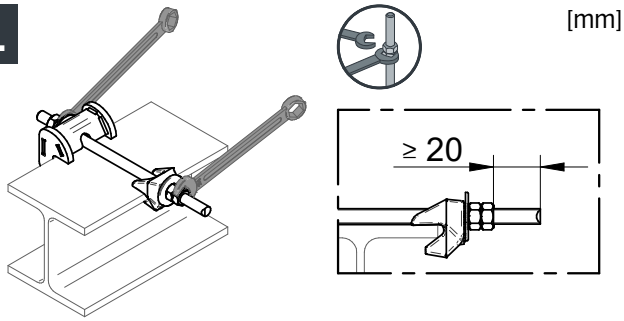

7a

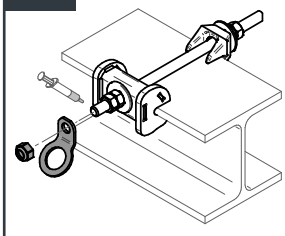

7b

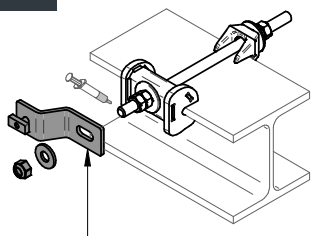

7c

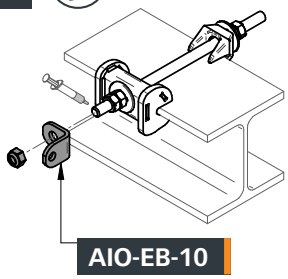

7d

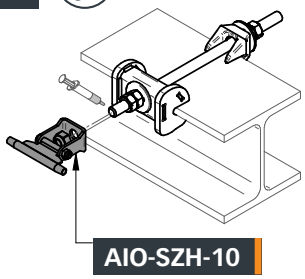

8.

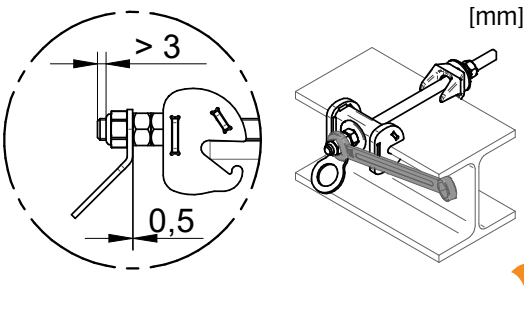

© INNOTECH Arbeitsschutz GmbH. Irrtümer, Druckfehler, technische Änderungen vorbehalten!
© INNOTECH Arbeitsschutz GmbH. Errors and misprints accepted. We reserve the right to make technical changes.

BEF-411

BEF-411 + EAP-SPAR-11 200-500 + AIO-EB-10

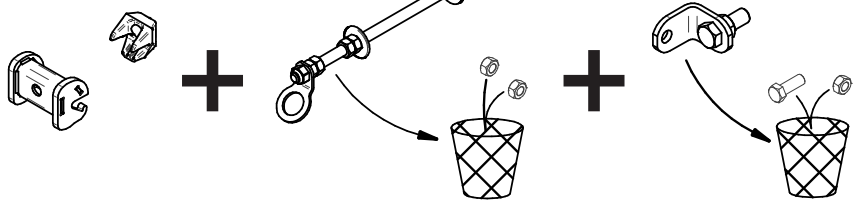

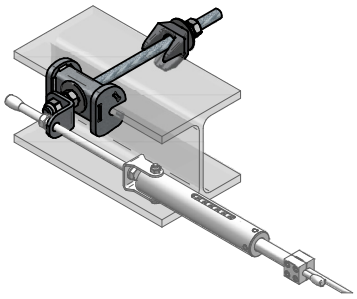

BEF-411 + EAP-SPAR-11 200-500 + AIO-SZH-10

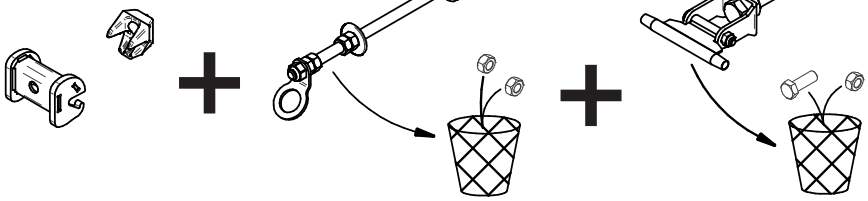

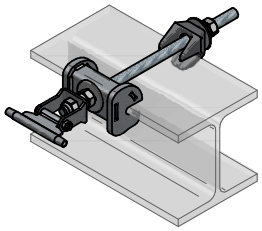

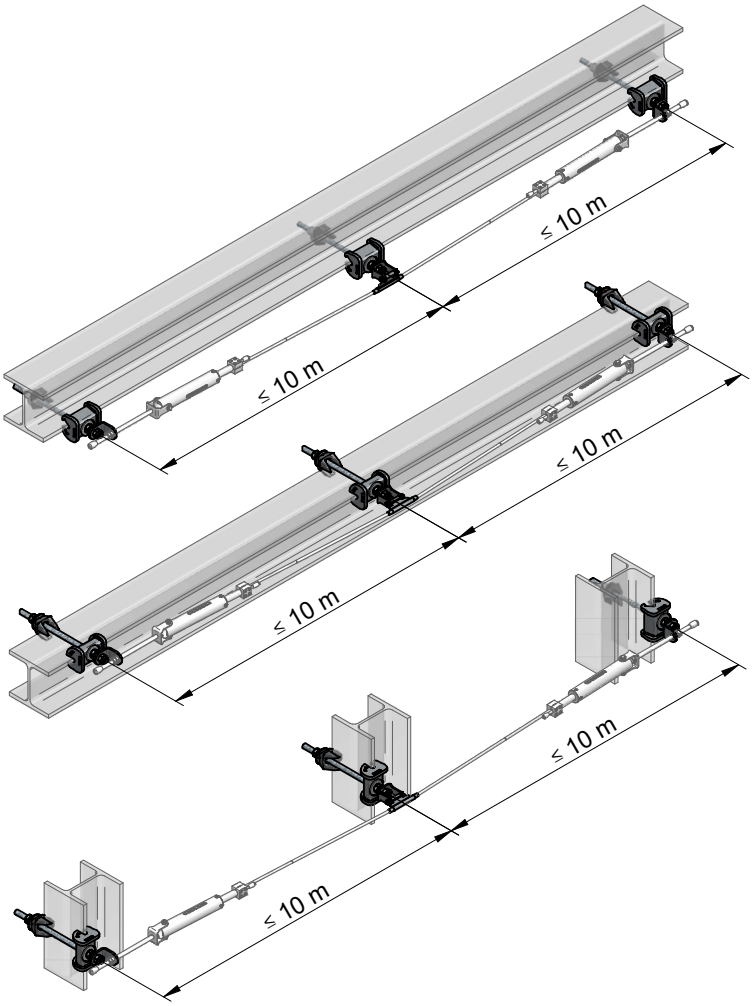

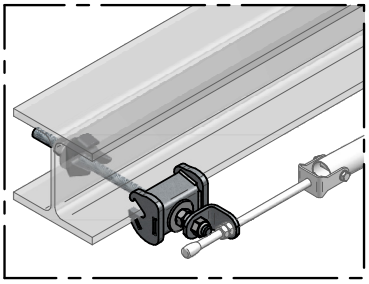

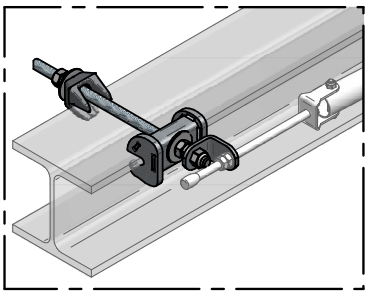

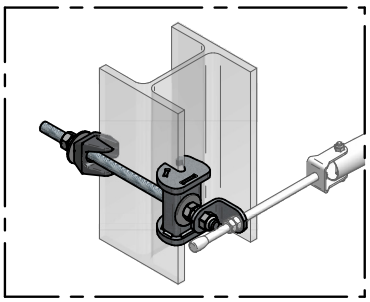

© INNOTECH Arbeitsschutz GmbH. Irrtümer, Druckfehler, technische Änderungen vorbehalten!
© INNOTECH Arbeitsschutz GmbH. Errors and misprints accepted. We reserve the right to make technical changes.

BEF-411

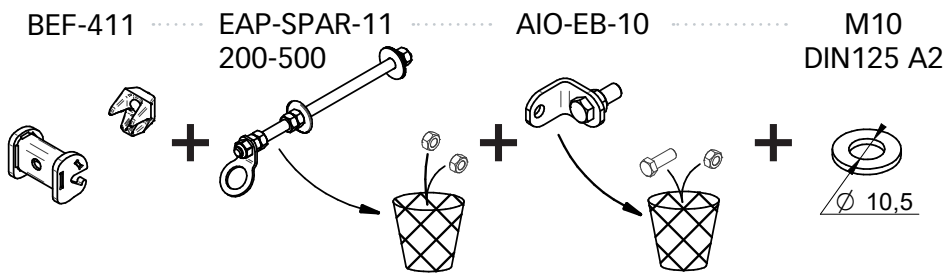

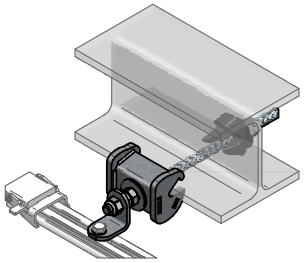

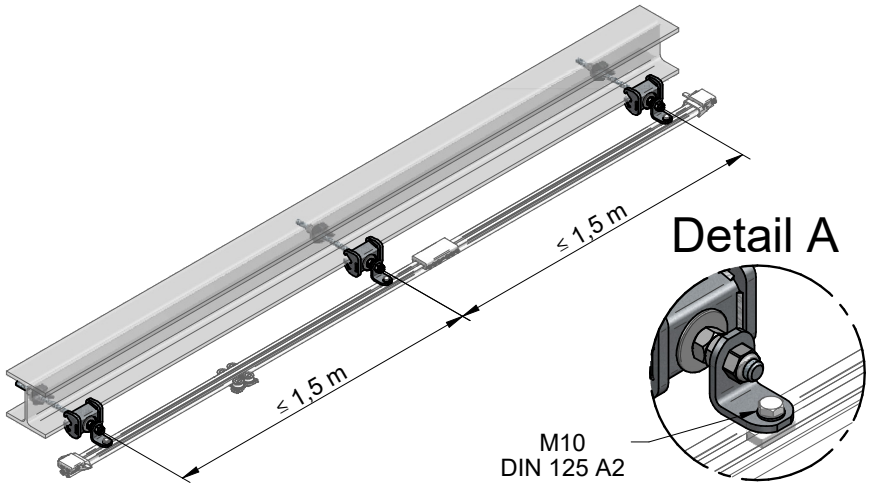

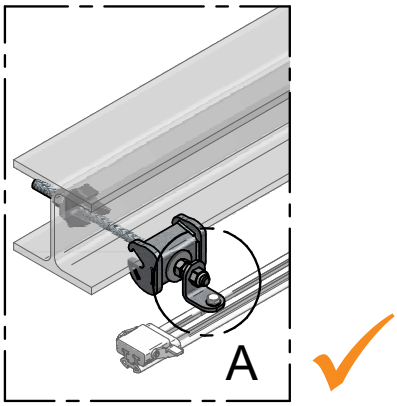

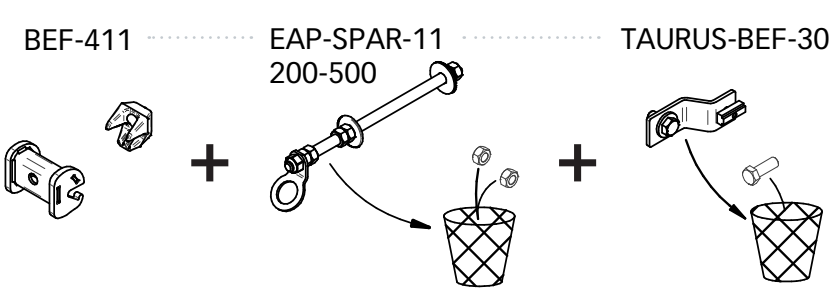

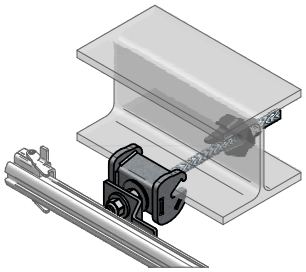

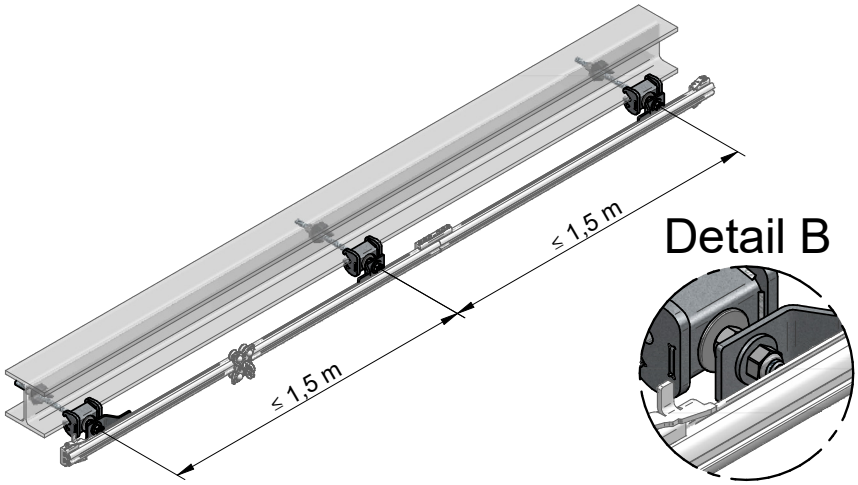

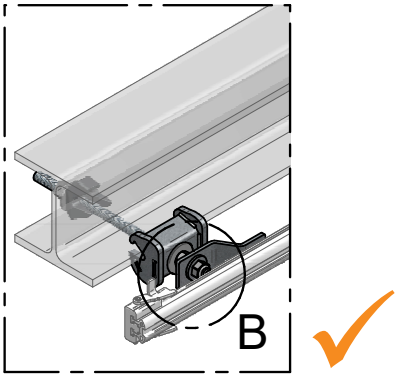

© INNOTECH Arbeitsschutz GmbH. Irrtümer, Druckfehler, technische Änderungen vorbehalten!
© INNOTECH Arbeitsschutz GmbH. Errors and misprints accepted. We reserve the right to make technical changes.