INNOTECH

SOPV-K2-TAURUS

CZ – POZOR: Práce s výrobkem INNOTECH je povolena teprve po kompletním přečtení a porozumění bezpečnostních pokynů a návodu k montáži.

DE – ACHTUNG: Die Verwendung des INNOTECH-Produkts ist erst zulässig, nachdem die Sicherheitshinweise und Montageanleitung vollständig gelesen und verstanden wurden.

DK – GIV AGT: Det er først tilladt at anvende INNOTECH-produktet, efter du har læst og forstået sikkerhedshenvisningerne og monteringsvejledningen.

EN – ATTENTION: Use of the INNOTECH product is permitted only after the safety instructions and instruction manual in the respective language have been read.

ES – ATENCIÓN: Solo se autorizará el uso del producto INNOTECH una vez que se hayan leído y entendido completamente las indicaciones de seguridad y las instrucciones de montaje.

FR – ATTENTION : L'utilisation du produit INNOTECH n'est autorisée qu'après avoir intégralement lu et compris les consignes de sécurité et la notice de montage.

HU – FIGYELEM: Az INNOTECH termék használata csak akkor engedhető meg, ha a biztonsági utasításokat és az összeszerelési utasításokat teljes mértékben elolvasta és megértette.

IT – ATTENZIONE: L'utilizzo del prodotto INNOTECH è permesso solo previa lettura completa e comprensione integrale delle avvertenze di sicurezza e le istruzioni di montaggio.

NL – ATTENTIE: Dit INNOTECH-product mag pas worden gebruikt nadat u de gebruikershandleiding en de montagehandleiding volledig heeft gelezen en begrepen.

PL – UWAGA: Używanie produktu INNOTECH jest dozwolone dopiero po zapoznaniu się z wszystkimi zasadami bezpieczeństwa i instrukcją montażu.

PT – ATENÇÃO: O uso do produto INNOTECH apenas é permitido depois de terem sido lidas e compreendidas na totalidade as indicações de segurança e o manual de montagem.

SK – POZOR: Používanie výrobku INNOTECH je povolené až vtedy, keď si úplne prečítate a pochopíte bezpečnostné pokyny a montážny návod.

SL – POZOR: Uporaba izdelkov INNOTECH je dovoljena šele po tem, ko preberete in so vam jasne vse varnostne opombe in navodila za montažo.

SV – O B S : INNOTECH-produkten får inte användas, förrän säkerhets- och monteringsinstruktionerna har lästs igenom och förståtts fullständigt.

TR – DİKKAT: INNOTECH ürününün kullanımına ancak güvenlik uyarıları ve montaj talimatı tamamen okunup anlaşıldıktan sonra izin verilir.

ZH – 注意：只有在完全阅读并理解安全提示和装配说明书之后，才允许使用INNOTECH产品。

AUVA STP EN 795:2012 TYP D

AUVA STP EN 795:2012 TYP E

AUVA STP DIN CEN/TS 16415:2017

© INNOTECH Arbeitsschutz GmbH. Irrtümer, Druckfehler, technische Änderungen vorbehalten!
© INNOTECH Arbeitsschutz GmbH. Errors and misprints accepted. We reserve the right to make technical changes.

https://www.innotech.at/services/mediacenter/downloads

1

2 3

3 11

4 13

5

14

6

16

7

17

8

18

9 20

10

22

11

24

12

27

13

30

14

32

15

33

16 36

17 43

18 44

19 47

2 SET

[mm]

SOPV-K2-TAURUS-SET-10

INNOTECH TAURUS-RAIL

AISI 304 AISI 316 STAINLESS STEEL

Al ALUMINUM

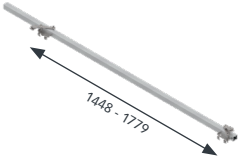

SOPV-K2-TAURUS-SET-11

INNOTECH TAURUS-RAIL

AISI 304 AISI 316 STAINLESS STEEL

Al ALUMINUM

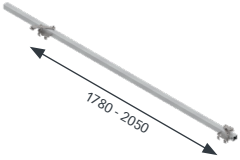

SOPV-K2-TAURUS-SET-20

INNOTECH TAURUS-RAIL

AISI 304 AISI 316 STAINLESS STEEL

Al ALUMINUM

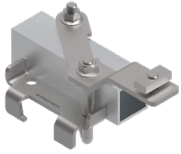

2

SET

[mm]

SOPV-K2-TAURUS-SET-30

INNOTECH TAURUS-RAIL

AISI 304 AISI 316 STAINLESS STEEL

Al ALUMINUM

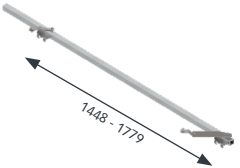

SOPV-K2-TAURUS-SET-31

INNOTECH TAURUS-RAIL

AISI 304 AISI 316 STAINLESS STEEL

Al ALUMINUM

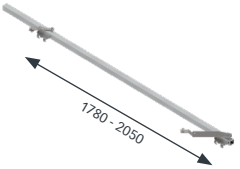

SOPV-K2-AIO-SET-40

INNOTECH SOPV-K2-TAURUS-SET-10/-11
INNOTECH SOPV-K2-TAURUS-SET-30/-31

AISI 304 AISI 316 STAINLESS STEEL

Al ALUMINUM

2 RAIL

[mm]

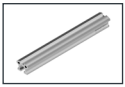

TAURUS-RAIL-10

L	3000 ⋮ 6000

Al ALUMINUM

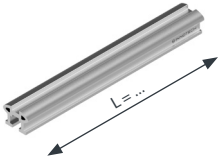

TAURUS-RAIL-20

x°	15°	30°	45°	60°	75°	90°
L	480	552	614	666	707	735
	320	320	320	320	320	320

Al ALUMINUM

[mm]

TAURUS-BEND-10

INNOTECH TAURUS-RAIL-20

AISI 304
AISI 316
STAINLESS STEEL

TAURUS-Z-92

INNOTECH TAURUS-VB-11

AISI 304
AISI 316
STAINLESS STEEL

2

BEF

[mm]

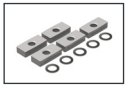

TAURUS-BEF-12

INNOTECH TAURUS-RAIL

AISI 304
AISI 316
STAINLESS STEEL

2

EA

TAURUS-EA-10
52 x 3 x 40

AISI 304
AISI 316
STAINLESS STEEL

TAURUS-EA-11
75 x 92 x 32

AISI 304
AISI 316
STAINLESS STEEL

Al
ALUMINUM

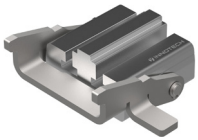

[mm]

TAURUS-VB-10
130 x 68 x 29

TAURUS-VB-11
160 x 65 x 30

GLEIT

[mm]

TAURUS-GLEIT-H-11

x° +/- 5°

AISI 304
AISI 316
STAINLESS STEEL

TAURUS-GLEIT-HO-53

x° +/- 5°

AISI 304
AISI 316
STAINLESS STEEL

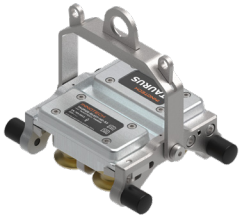

2

Z31

[mm]

BARRIER-Z31
200 x 120 x 80

Al
ALUMINUM

2

TYP

SOPV-K2-TYP-TAURUS

AISI 304
AISI 316
STAINLESS STEEL

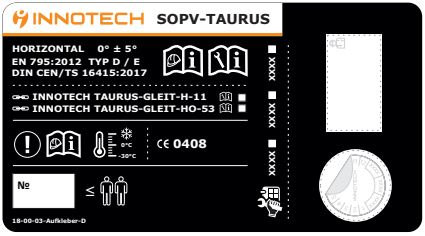

3

[mm]

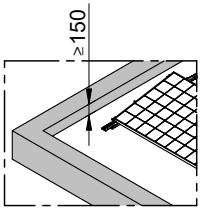

≥ 150 mm | 0° - 5°

! 18 < 150 mm

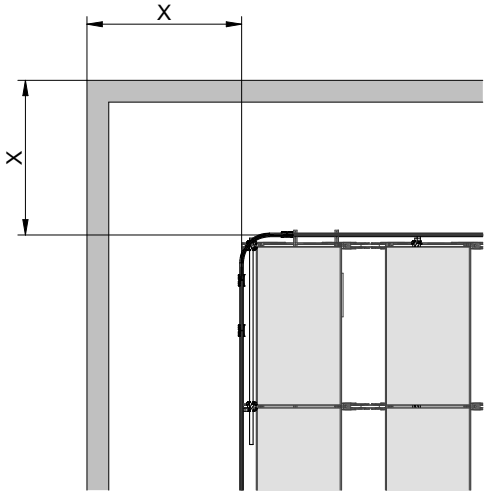

X = AUVA, DGUV, Suva

3

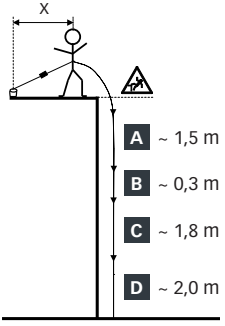

A	PSA + Falldämpfer *PPE + shock absorber*	~ 1,50 m
B	Schienenauslenkung *Rail deflection*	~ 0,30 m
C	Körpergröße *Body height*	~ 1,80 m
D	Sicherheitsabstand *Safety distance*	~ 2,00 m
	Mindestfallhöhe ***Minimum fall height***	**~ 5,60 m**

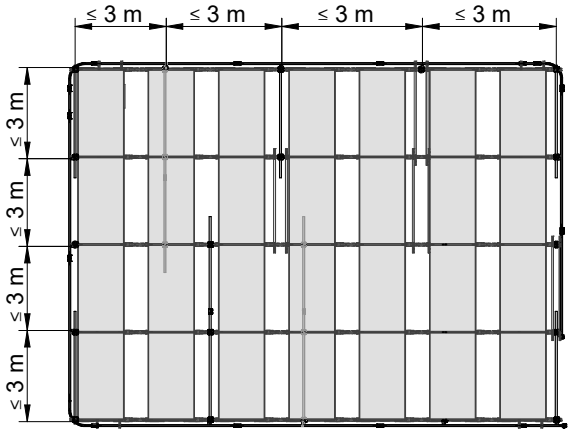
≤ 3 m
≤ 3 m
≤ 3 m
≤ 3 m
≤ 3 m
≤ 3 m
≤ 3 m
≤ 3 m

4

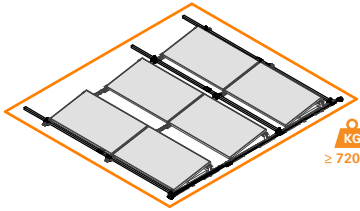

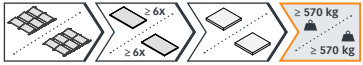

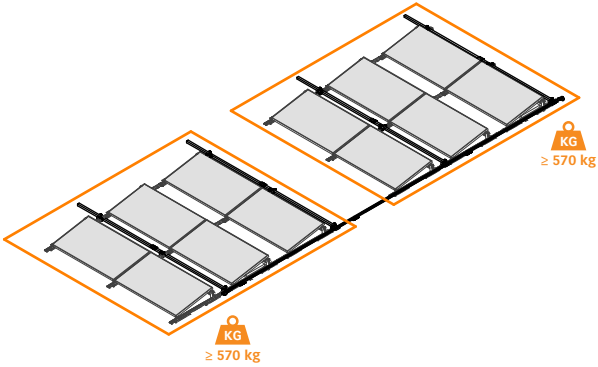

5

SOPV-K2-TAURUS-SET-..

2x Porter = SOPV-K2-AIO-SET-40

[mm]

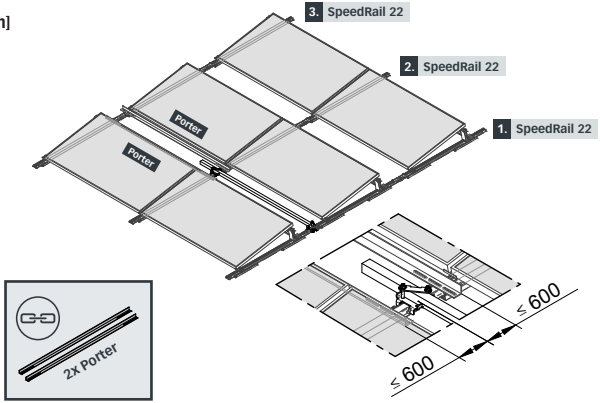

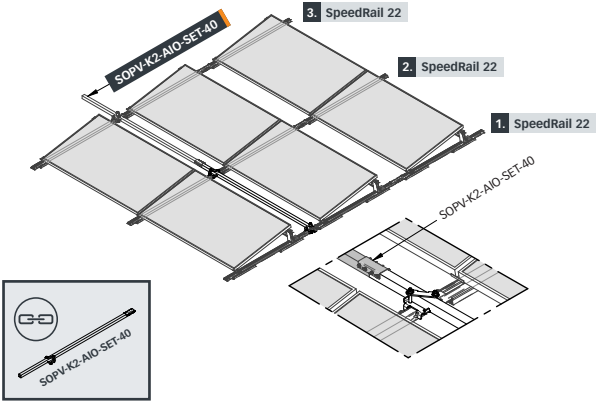

6

END

≥ 6x
≥ 90 kg

[mm]

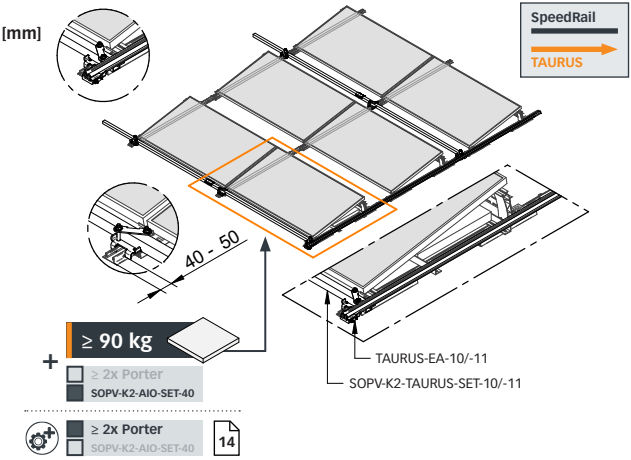
SpeedRail
TAURUS
40 - 50
≥ 90 kg
+
≥ 2x Porter
SOPV-K2-AIO-SET-40
TAURUS-EA-10/-11
SOPV-K2-TAURUS-SET-10/-11
≥ 2x Porter
SOPV-K2-AIO-SET-40
14

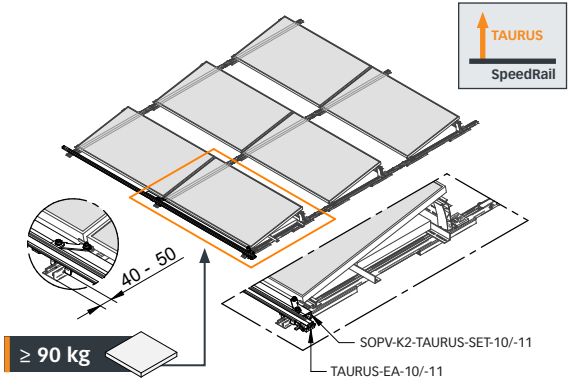
TAURUS
SpeedRail
40 - 50
≥ 90 kg
SOPV-K2-TAURUS-SET-10/-11
TAURUS-EA-10/-11

7

CORNER

≥ 6x

≥ 90 kg

[mm]

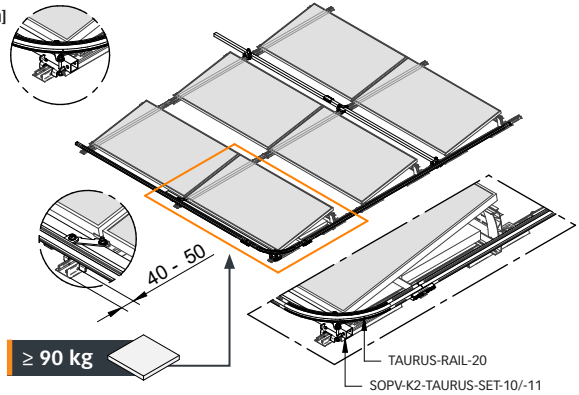

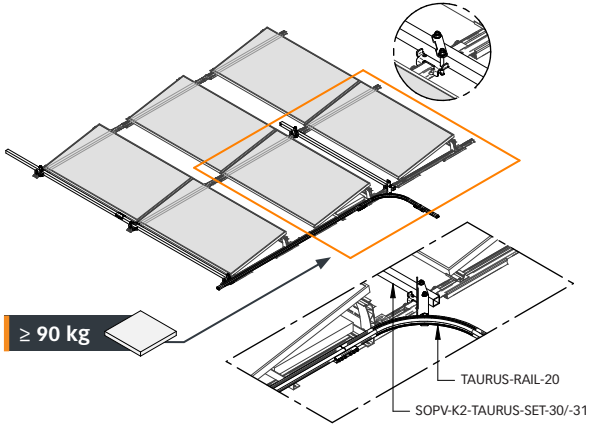

8

INTERMEDIATE BRACKET

≥ 6x

[mm]

SpeedRail
TAURUS

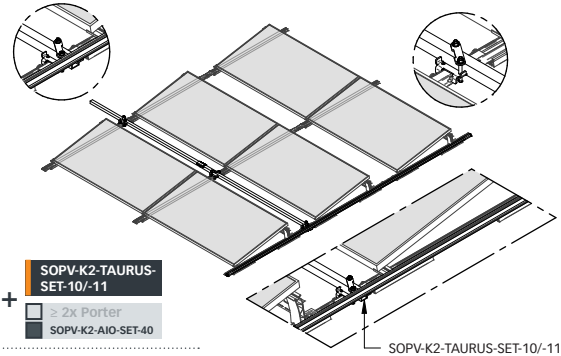

+ **SOPV-K2-TAURUS-SET-10/-11**
- ≥ 2x Porter
- SOPV-K2-AIO-SET-40

- **≥ 2x Porter**
- SOPV-K2-AIO-SET-40

14

SpeedRail
TAURUS

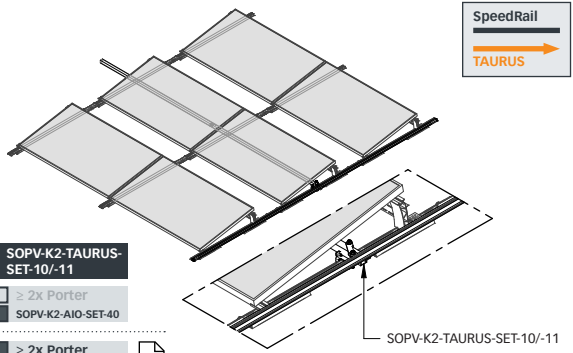

+ **SOPV-K2-TAURUS-SET-10/-11**
- ≥ 2x Porter
- SOPV-K2-AIO-SET-40

- **≥ 2x Porter**
- SOPV-K2-AIO-SET-40

14

8

INTERMEDIATE BRACKET

≥ 6x

[mm]

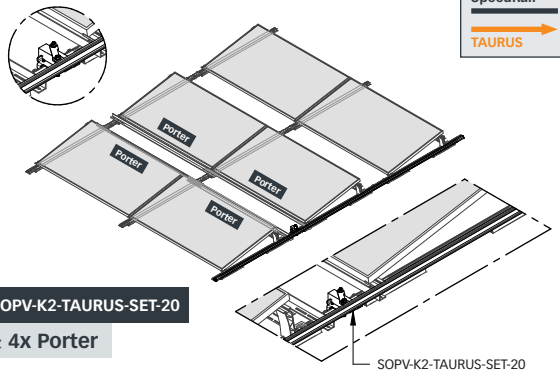

+ **SOPV-K2-TAURUS-SET-20**

≥ 4x Porter

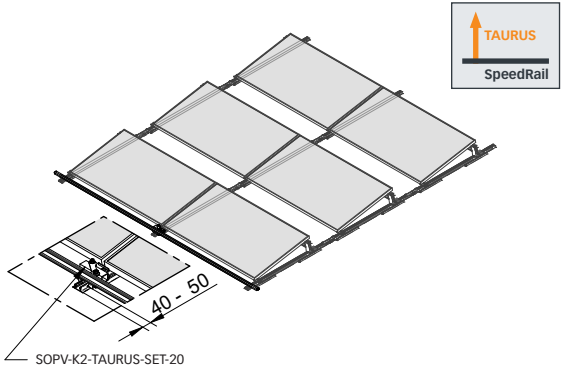

SOPV-K2-TAURUS-SET-20

9

SOPV-K2-TAURUS-SET-10/-11
SOPV-K2-TAURUS-SET-20
SOPV-K2-TAURUS-SET-30/-31
SOPV-K2-AIO-SET-40

1.

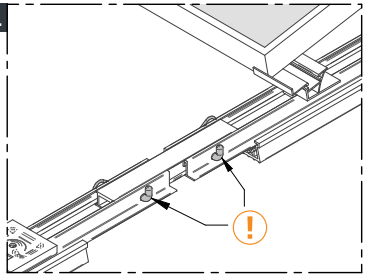

2.

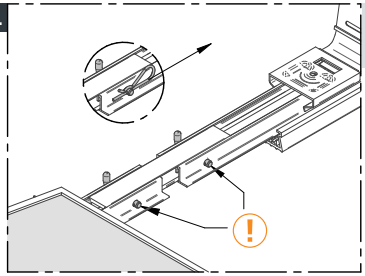

3.

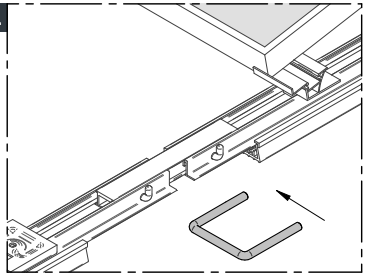

SOPV-K2-TAURUS-SET-10/-11
SOPV-K2-TAURUS-SET-20
SOPV-K2-TAURUS-SET-30/-31
SOPV-K2-AIO-SET-40

4.

4.

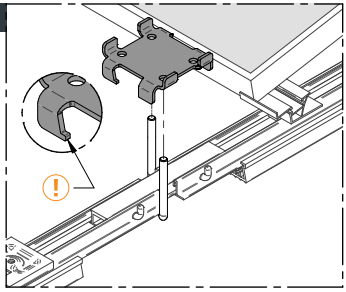

4.

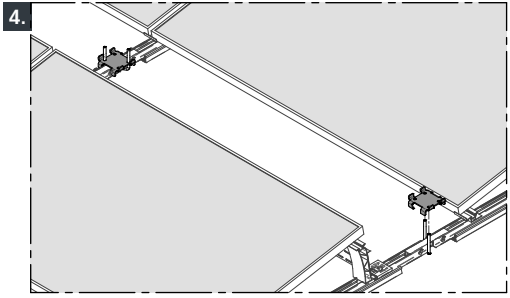

4.

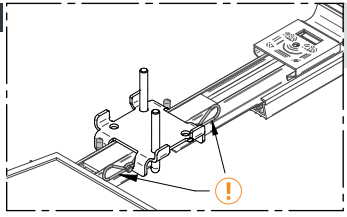

5.

[mm]

5.

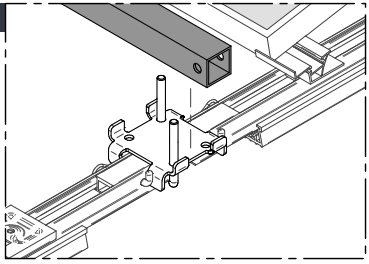

5.

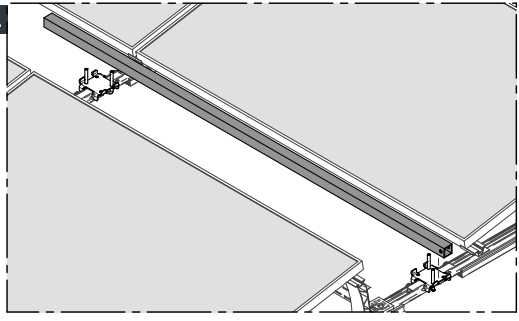

5.

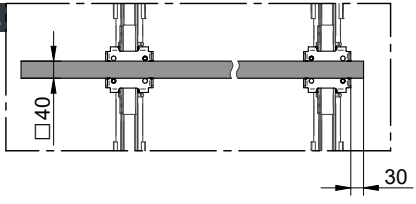

5.

[mm]

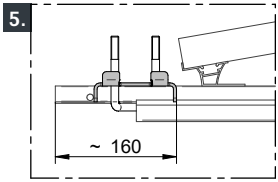

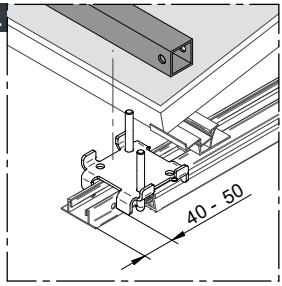

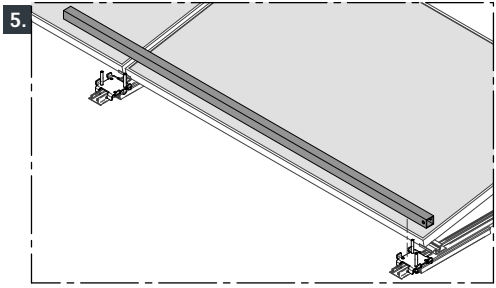

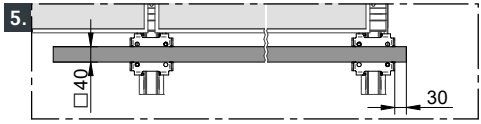

SET -10

SOPV-K2-TAURUS-SET-10/-11
SOPV-K2-TAURUS-SET-20
SOPV-K2-TAURUS-SET-30/-31
SOPV-K2-AIO-SET-40

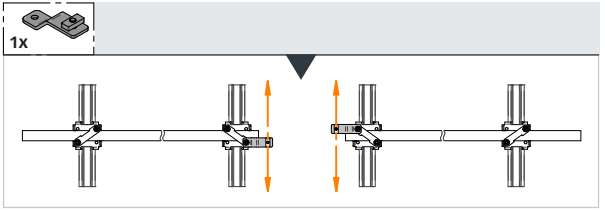

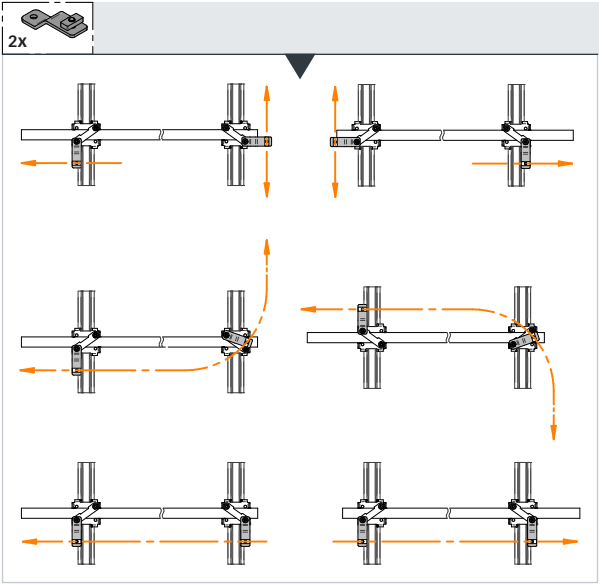

6.

V1

[mm]

6.

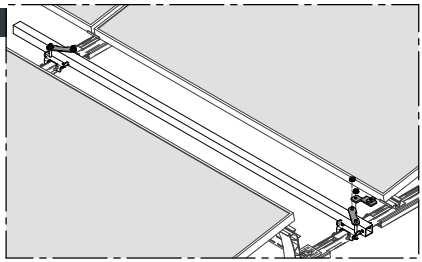

6.

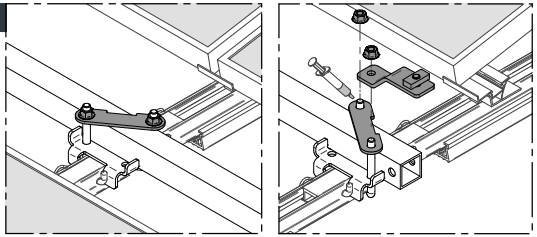

7.

7.

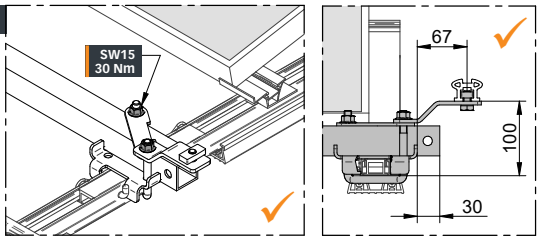

6.

V2

[mm]

6.

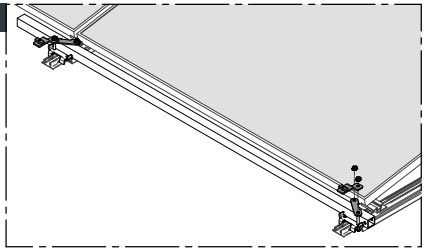

2x

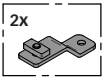

6.

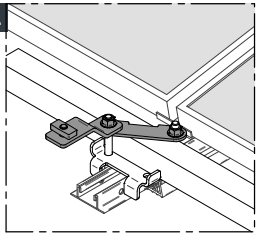

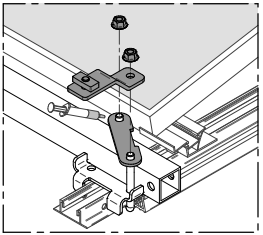

7.

15

30 Nm

7.

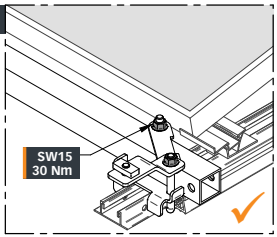

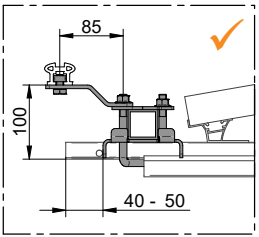

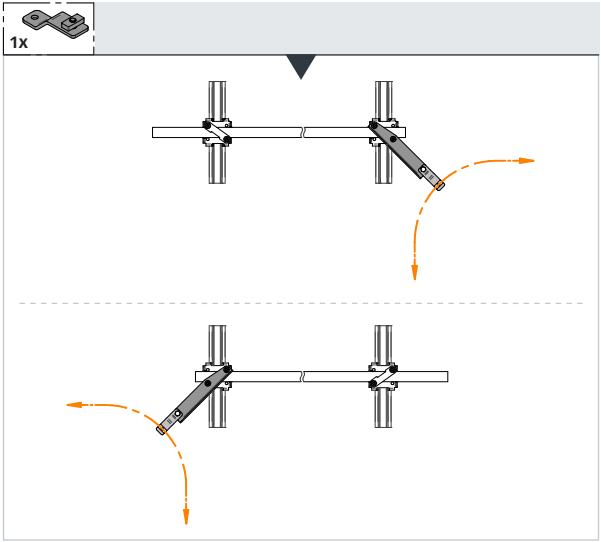
1x

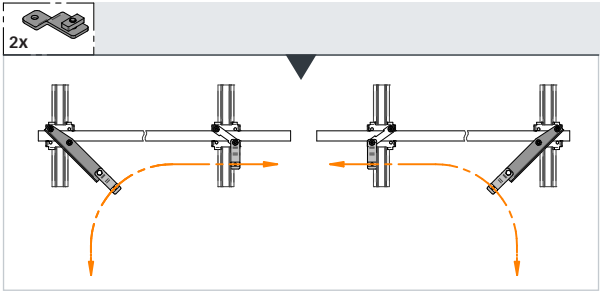
2x

6.

V1

[mm]

15

30

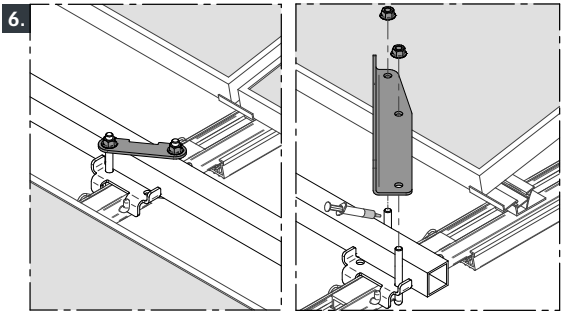

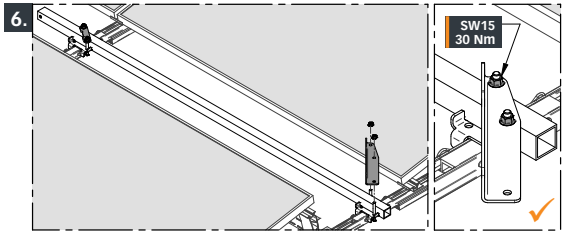

7.

18

50

19

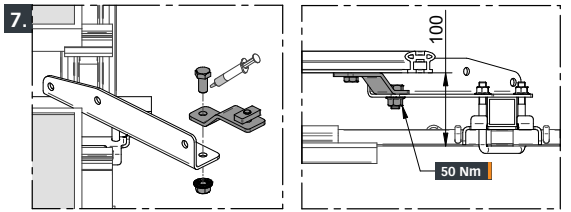

6.

V2

[mm]

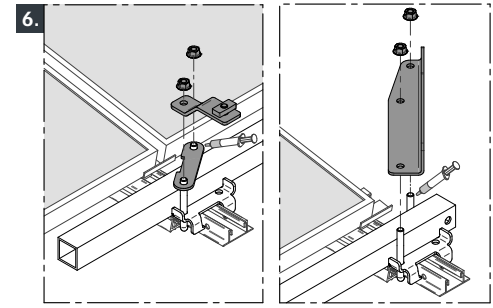

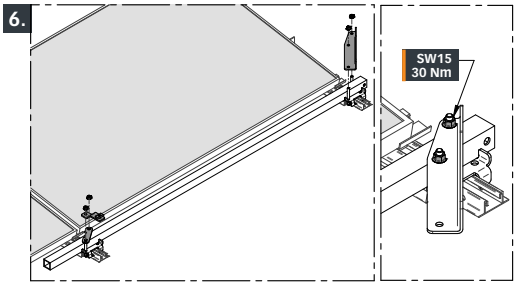

7.

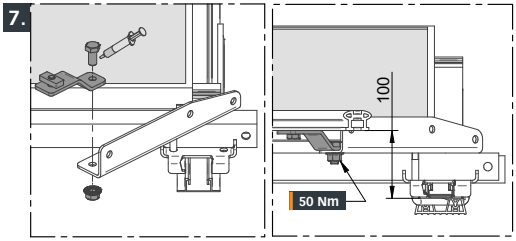

1x

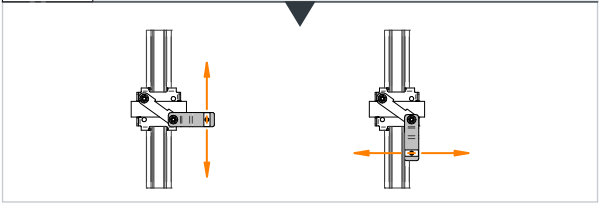

5.

[mm]

5.

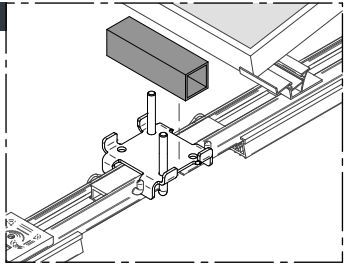

5.

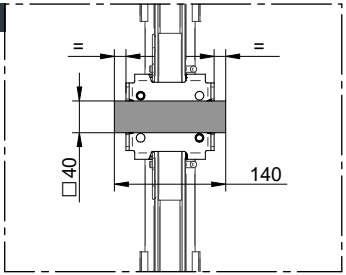

6.

[mm]

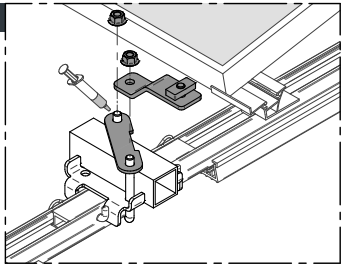

7.

15

30

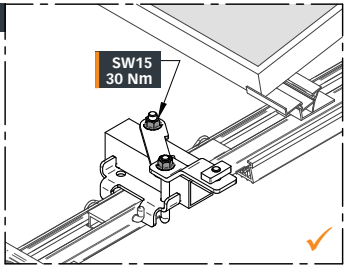

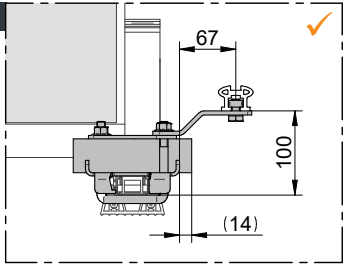

14

TAURUS -BEF

SOPV-K2-TAURUS-SET-10/-11
SOPV-K2-TAURUS-SET-20
SOPV-K2-TAURUS-SET-30/-31
SOPV-K2-AIO-SET-40

[mm]

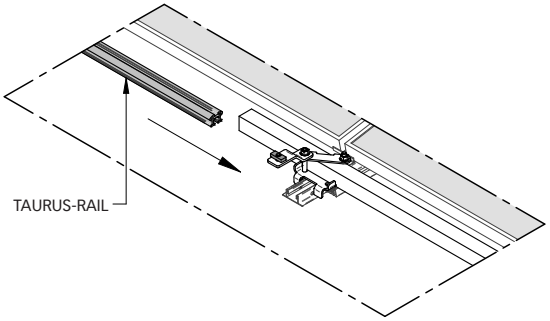

17

40 Nm

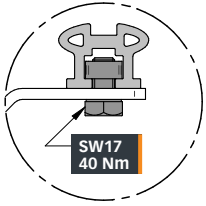

8

[mm]

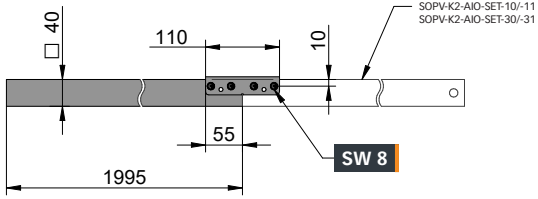
□ 40
110
10
55
1995
SW 8
SOPV-K2-AIO-SET-10/-11
SOPV-K2-AIO-SET-30/-31

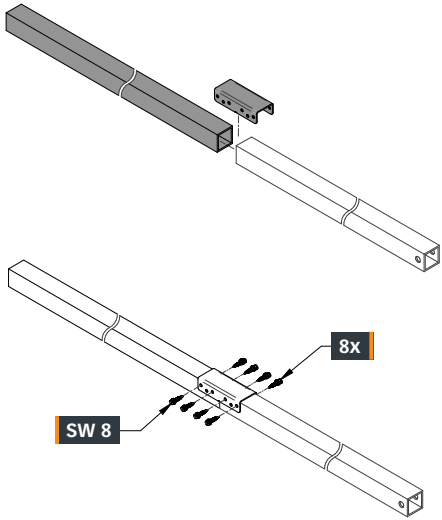
8x
SW 8

5.

[mm]

5.

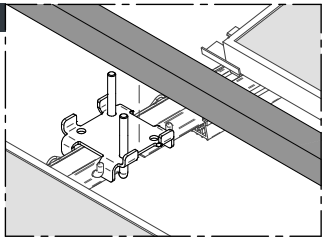

5.

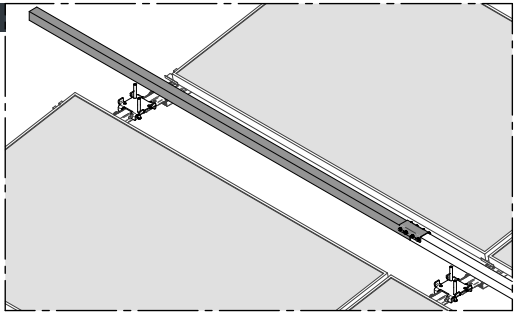

5.

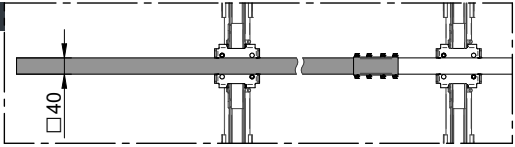

6.

[mm]

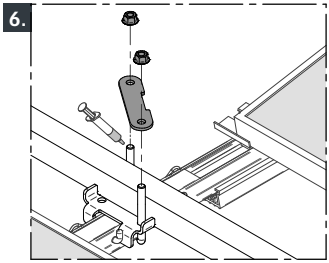

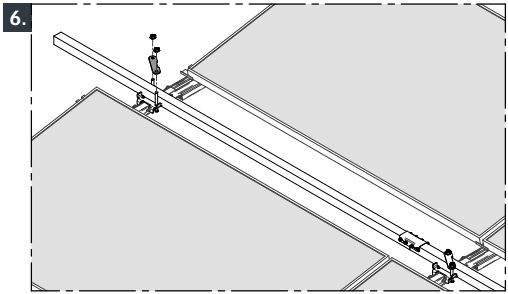

7.

15

30 Nm

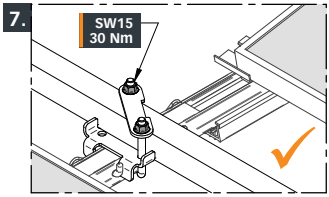

KG
≥ 720 kg

N
W
E
S

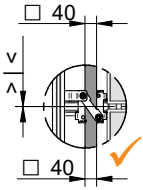
□ 40
v
^
□ 40

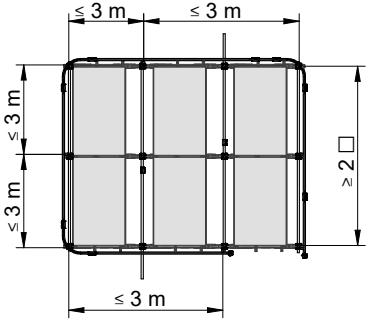
≤ 3 m
≤ 3 m
≤ 3 m
≤ 3 m
≤ 3 m
≥ 2 □

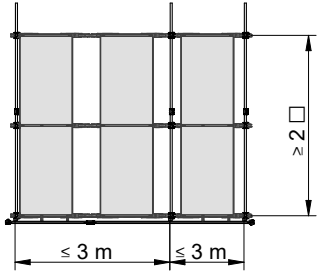
≥ 2 □
≤ 3 m
≤ 3 m

KG
≥ 720 kg

N
W
E
S

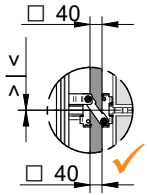
□ 40
v
□ 40

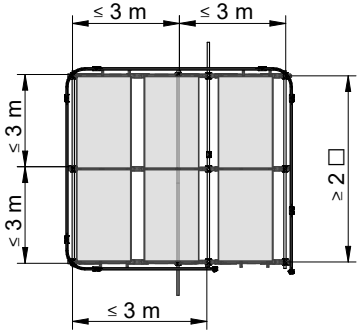
≤ 3 m
≤ 3 m
≤ 3 m
≤ 3 m
≤ 3 m
≥ 2 □

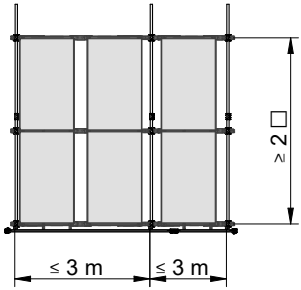
≥ 2 □
≤ 3 m
≤ 3 m

16

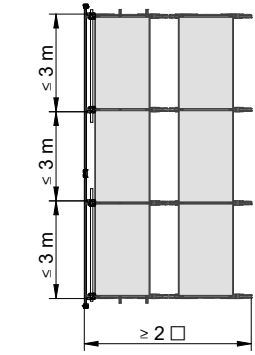

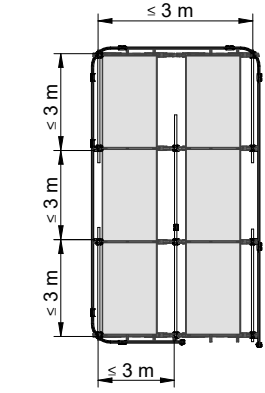

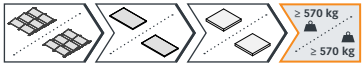
≥ 570 kg
≥ 570 kg

N
W
E
S

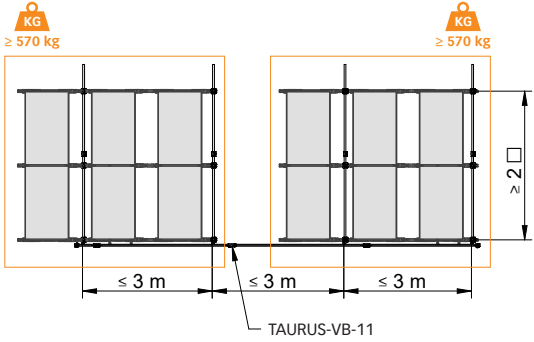
KG
≥ 570 kg
KG
≥ 570 kg
≥ 2 □
≤ 3 m
≤ 3 m
≤ 3 m
TAURUS-VB-11

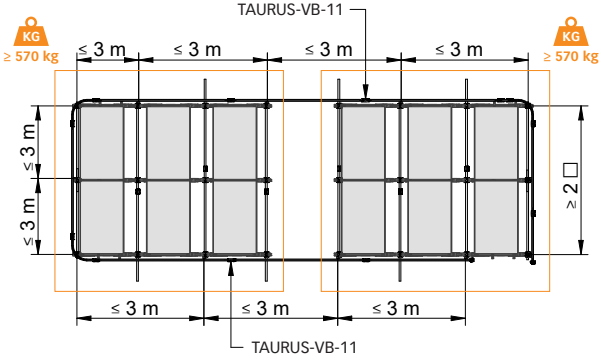
TAURUS-VB-11
KG
≥ 570 kg
KG
≥ 570 kg
≤ 3 m
≤ 3 m
≤ 3 m
≤ 3 m
≤ 3 m
≤ 3 m
≥ 2 □
≤ 3 m
≤ 3 m
≤ 3 m
TAURUS-VB-11

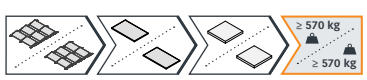
≥ 570 kg
≥ 570 kg
BARRIER-
Z31

N
W
E
S

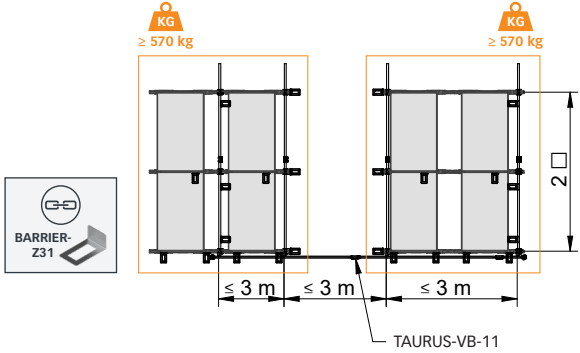
KG
≥ 570 kg
KG
≥ 570 kg
BARRIER-
Z31
2 □
≤ 3 m
≤ 3 m
≤ 3 m
TAURUS-VB-11

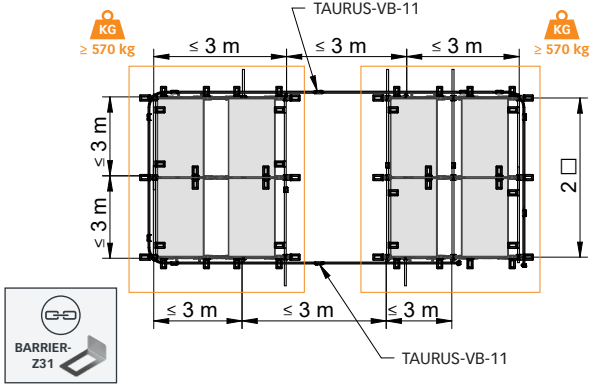
TAURUS-VB-11
KG
≥ 570 kg
≤ 3 m
≤ 3 m
≤ 3 m
KG
≥ 570 kg
≤ 3 m
≤ 3 m
2 □
BARRIER-
Z31
≤ 3 m
≤ 3 m
≤ 3 m
TAURUS-VB-11

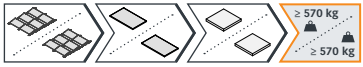
≥ 570 kg
≥ 570 kg

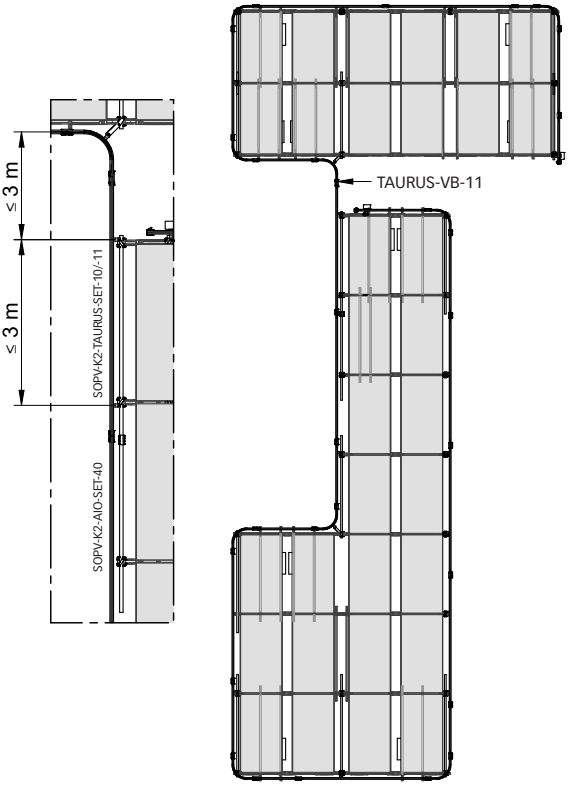
≤ 3 m
≤ 3 m
SOPV-K2-TAURUS-SET-10/-11
SOPV-K2-AIO-SET-40
TAURUS-VB-11

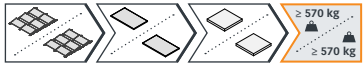
≥ 570 kg
≥ 570 kg

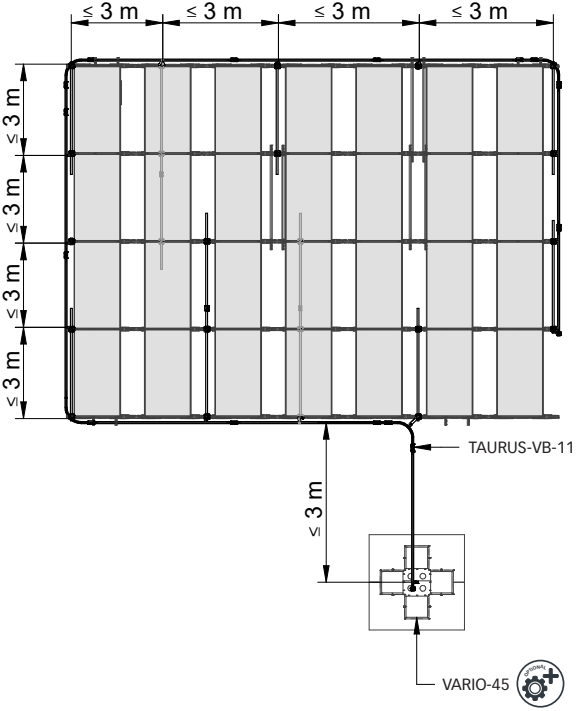
≤ 3 m
≤ 3 m
≤ 3 m
≤ 3 m
≤ 3 m
≤ 3 m
≤ 3 m
≤ 3 m
TAURUS-VB-11
VARIO-45
OPTIONAL

17

≥ 4x | ≥ 90 kg | KG ≥ 720 kg

[mm]

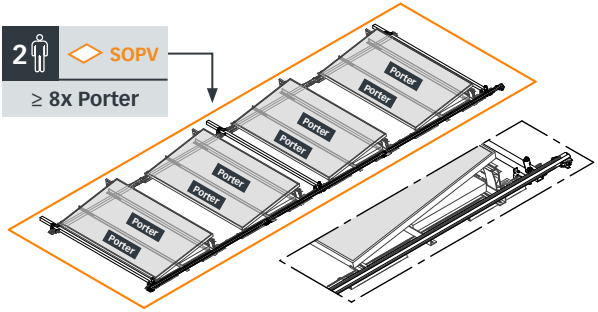

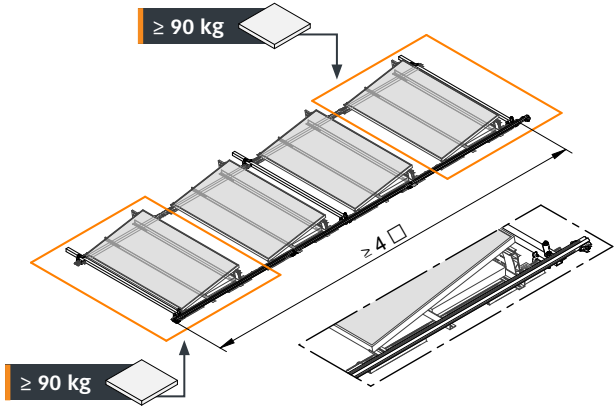

BARRIER-
Z31

[mm]

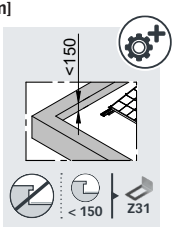
<150
< 150
Z31

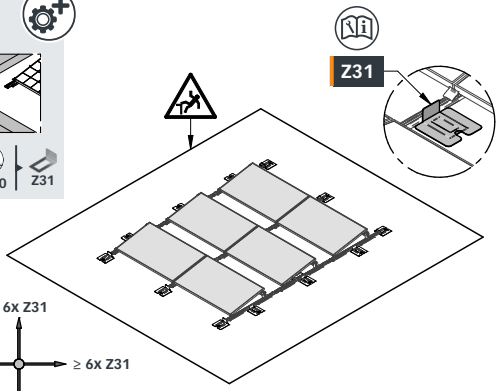
Z31

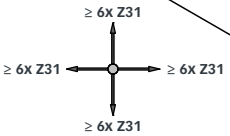
≥ 6x Z31
≥ 6x Z31
≥ 6x Z31
≥ 6x Z31

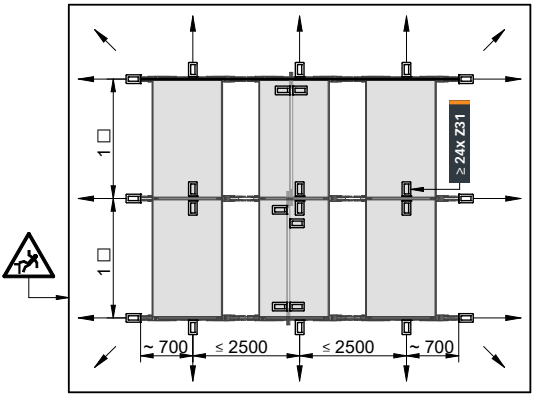
1 □
1 □
≥ 24x Z31
~ 700
≤ 2500
≤ 2500
~ 700

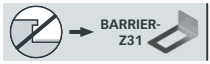

[mm]

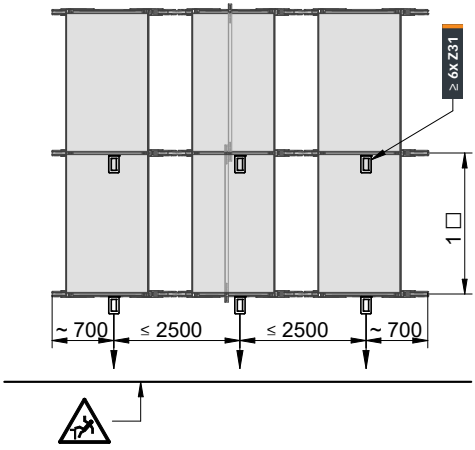

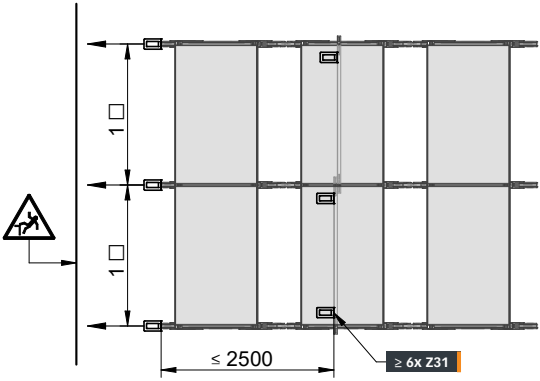

BARRIER-
Z31

[mm]

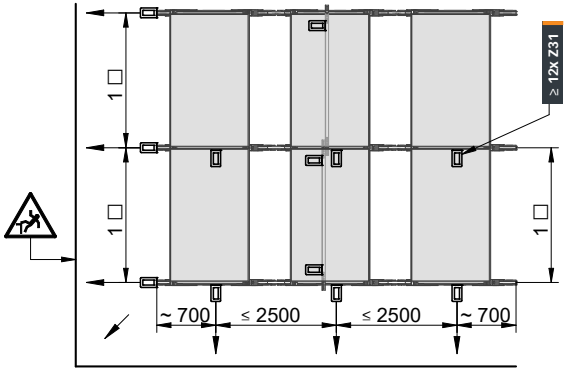
≥ 12x Z31
1 □
1 □
1 □
~ 700
≤ 2500
≤ 2500
~ 700

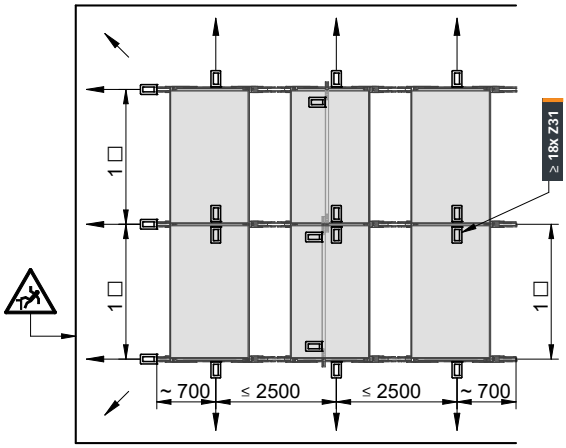
≥ 18x Z31
1 □
1 □
1 □
~ 700
≤ 2500
≤ 2500
~ 700

INNOTECH

INNOTECH WEB-APP

INNO|doc

Simple. Clear. Document.

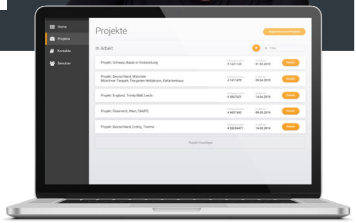

www.innotech.at/de/innodoc

INNOTECH

INNOTECH Arbeitsschutz GmbH
Laizing 10, A-4656 Kirchham
T: +43 7619 22122-0
office@innotech.at | www.innotech.at

SOPV-K2-TAURUS
www.innotech.at