INNOTECH VERT-SZH-50

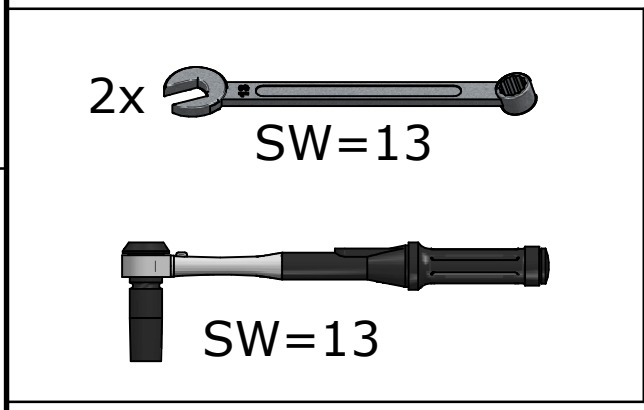

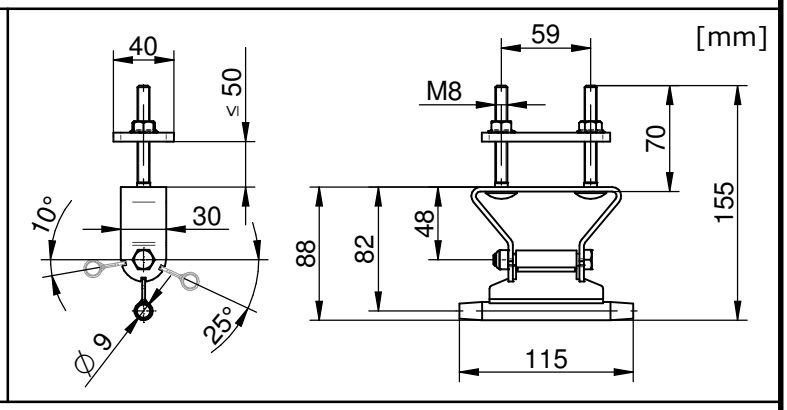

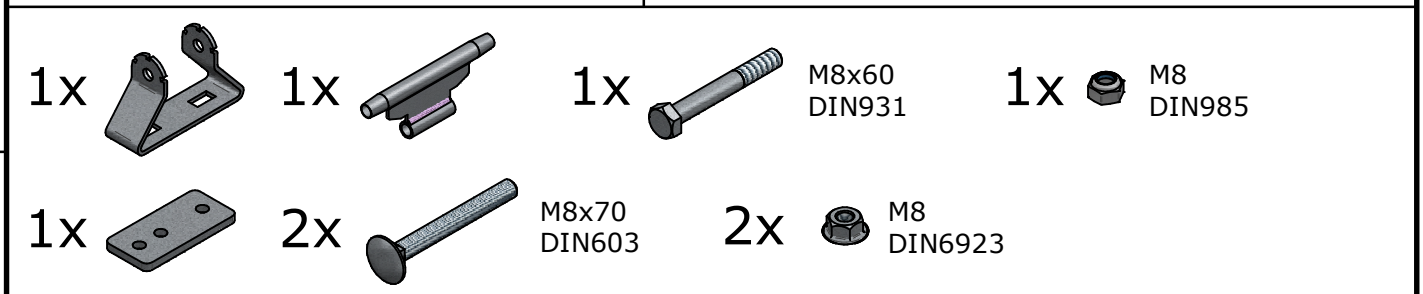

1.)

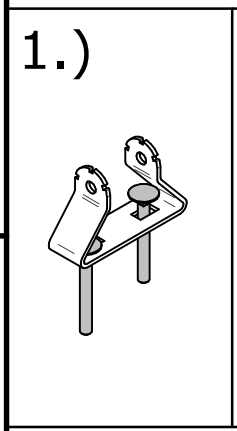

2.)

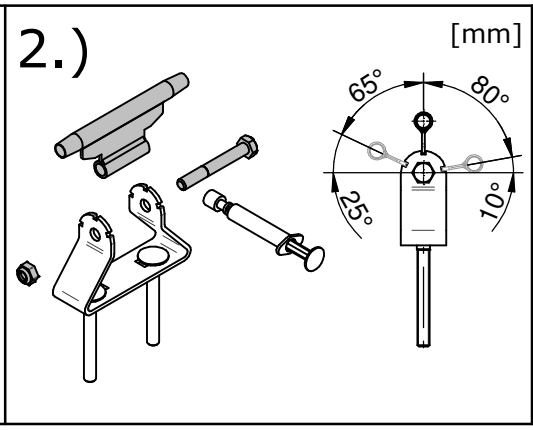

3.)

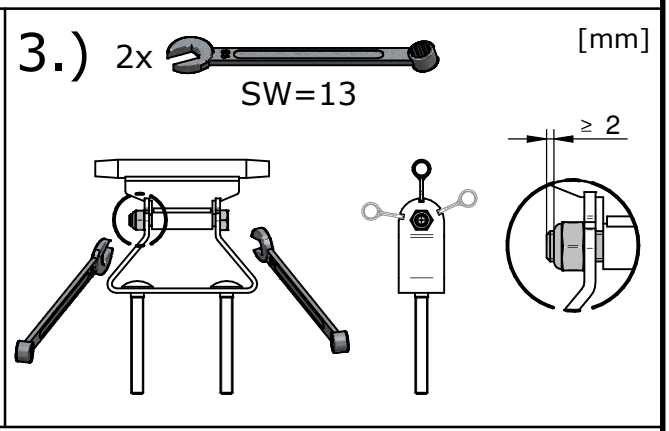

4.)

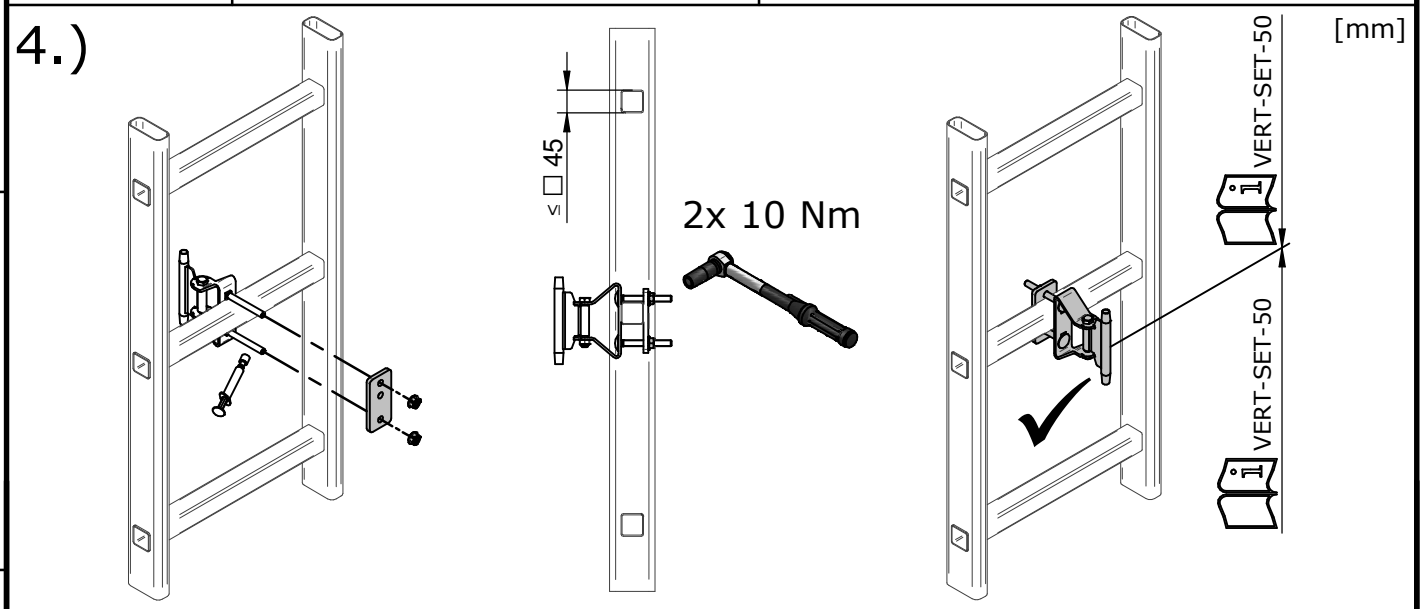

Zust.	Änderung	Datum	Na.
B	Raster 10°,25° neu	21.12.2017	Leeb
A	Dokument erstellt	05.11.2015	Leeb

	Datum	Name
Bearb.	05.11.2015	Leeb R.
Gepr.	22.01.2018	Leeb R.
Norm		
Status	Freigegeben	

INNOTECH
Arbeitsschutz GmbH
A-4656 Kirchham, Laizing 10
www.innotech.at +43 (0) 7619 / 22122

Projekt / Benennung: **Montageanleitung VERT-SZH-50**

Zeichnungsnummer: **06-05-50-Montageanleitung**

Rev.: **B**

Blatt: **1/1**

Ersatz für

Format A4

Solid Edge

Änderungen dürfen nur am CAD vorgenommen werden

WIR BEHALTEN UNS FÜR DIESE ZEICHNUNG ALLE RECHTE DER VERWERTUNG VOR. ES DARF OHNE UNSERE VORHERIGE ZUSTIMMUNG WEDER IN WORT UNDSCHRIFT NOCH AN DRITTE WEITERGEGEBEN WERDEN. ISO16016

WE RESERVE ALL RIGHTS IN THIS DRAWING. IT MAY NOT BE PASSED ON IN WHOLE OR IN PART TO THIRD PARTIES WITHOUT OUR PRIOR CONSENT. ISO16016

ISO 16016

\\srv21\konstruktion\06-VERT\06-05-Zwischenhalter\06-05-50-SZH-50\06-05-50-Montageanleitung-B.dft